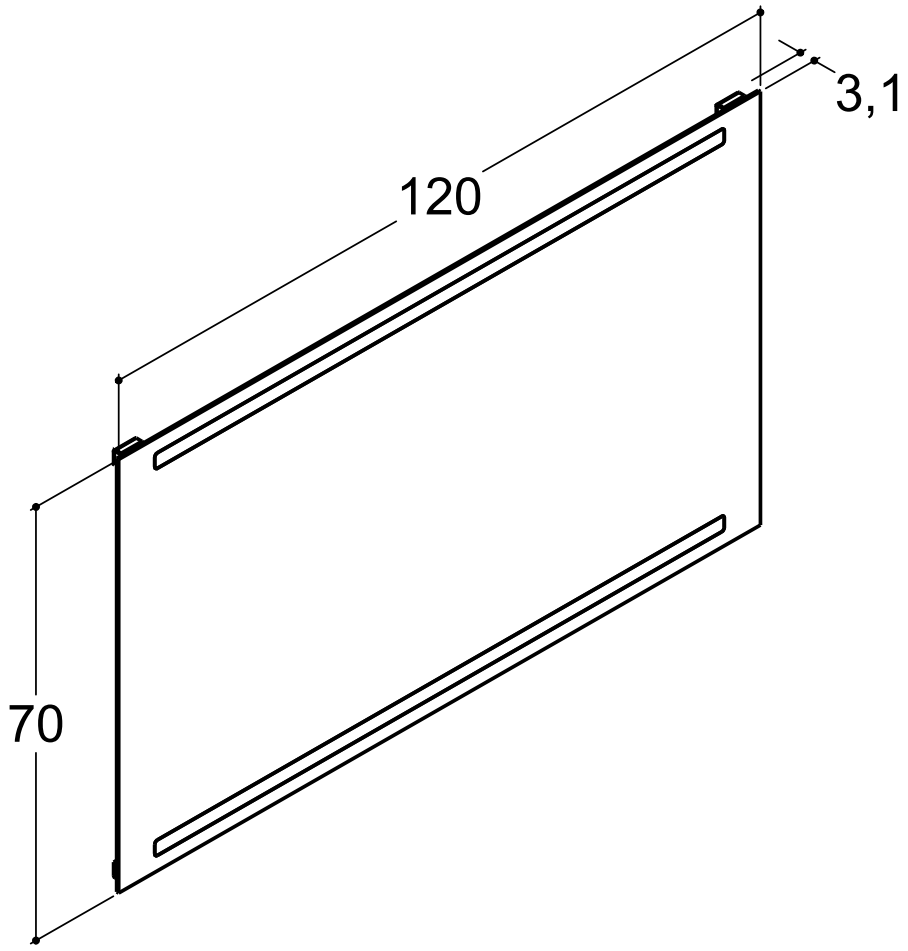
3,1
120
70